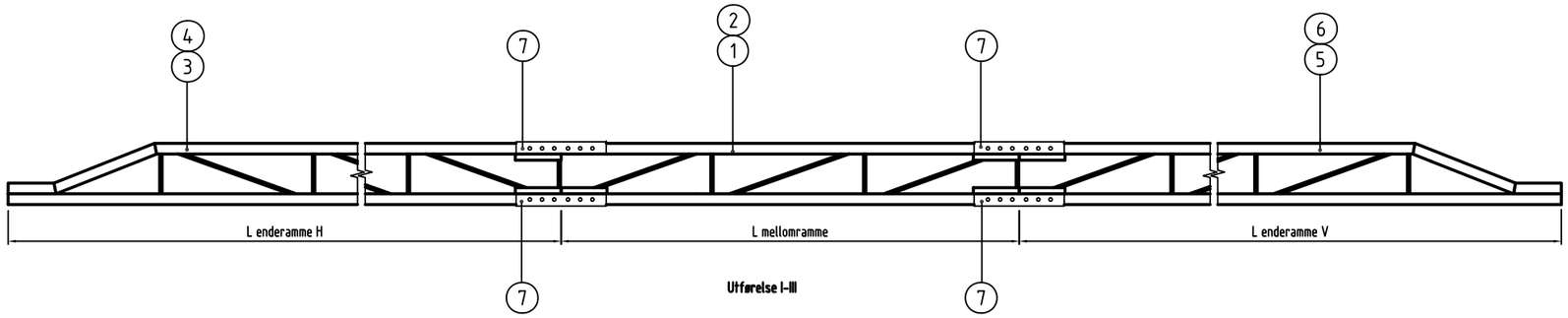

Utførelse I-III

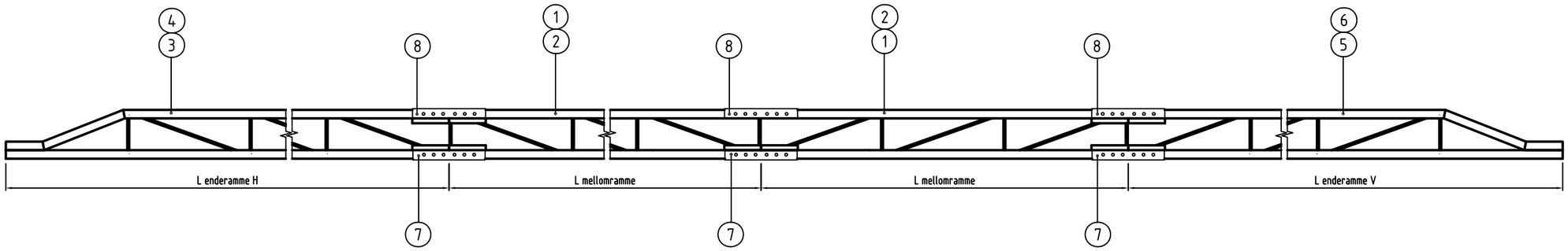

Utførelse IV-VII

ÅK TYPE 40								
Avstand senter mast-senter mast		8,5-9,5	9,5-10,5	10,5-11,5	11,5-12,5	12,5-13,5	13,5-14,5	14,5-15,5
L (m)		10	11	12	13	14	15	16
ENDERAMME	H	3000	4000	4000	3000	4000	4000	4000
ENDERAMME	V	3000	4000	4000	3000	4000	4000	4000
MELLOMRAMME	L1	4000	3000	4000	3000	3000	4000	4000
	L2				4000	3000	3000	4000
UTF.		I	II	III	IV	V	VI	VII

VII	VI	V	IV	III	II	I	Ut.	L	F nr.
Åk L=16 m	Åk L=15 m	Åk L=14 m	Åk L=13 m	Åk L=12 m	Åk L=11 m	Åk L=10 m			
-	-	-	-	-	-	-			

Antall								Pos. nr.	Navn, type, dimensjon	Tegn. nr. / Standard	Materiale	F nr. / Anmerkning
6	6	6	6					0 8	Skjøtelask utf. II, L=97	EK.707453-000		
6	6	6	6	8	8	8		0 7	Skjøtelask utf. I, L=90	EK.707453-000		
1	1	1		1	1			0 6	Enderamme V, L=4000	EK.800073-000		
			1			1		0 5	Enderamme V, L=3000	EK.800073-000		
1	1	1		1	1			0 4	Enderamme H, L=4000	EK.800075-000		
			1			1		0 3	Enderamme H, L=3000	EK.800075-000		
2	1		1	1		1		0 2	Mellomramme L=4000	EK.800074-000		
	1	2	1		1			0 1	Mellomramme L=3000	EK.800074-000		

Rev.	Revisjonen gjelder	Dato	Tegnet av	Kontrollert av	Godkjent av
001	Tegningsnummer pos.1 og 2 i stykklisten rettet. Tekst i tabell påført.	11.03.05	HMH		
000	Status godkjent. Sammenstillingstegn. for åk type 40	11.02.05			

Kontaktledningsanlegg
Åk type 40
Åk lengde 10-16 meter

Jernbaneverket

Målestokk:	–
Fritekst 1	
Fritekst 2	
Fritekst 3	
Produsent	
Prod.tegn.nr.	
Erstatning for	
Erstattet av	
Tegningsnummer:	EK.800076-000
Rev.:	001