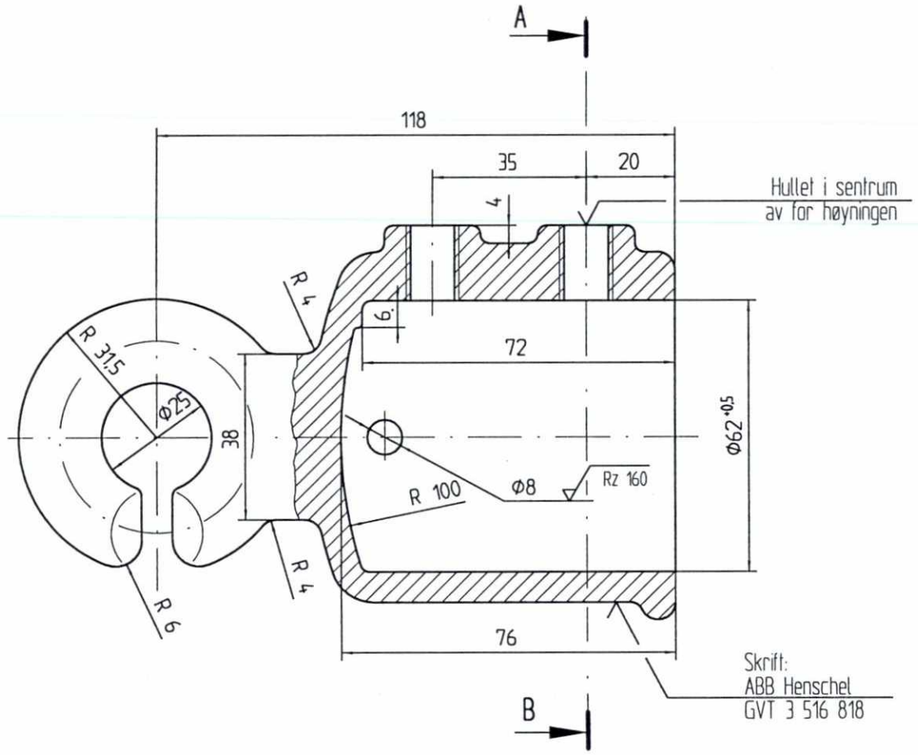

Snitt A-B

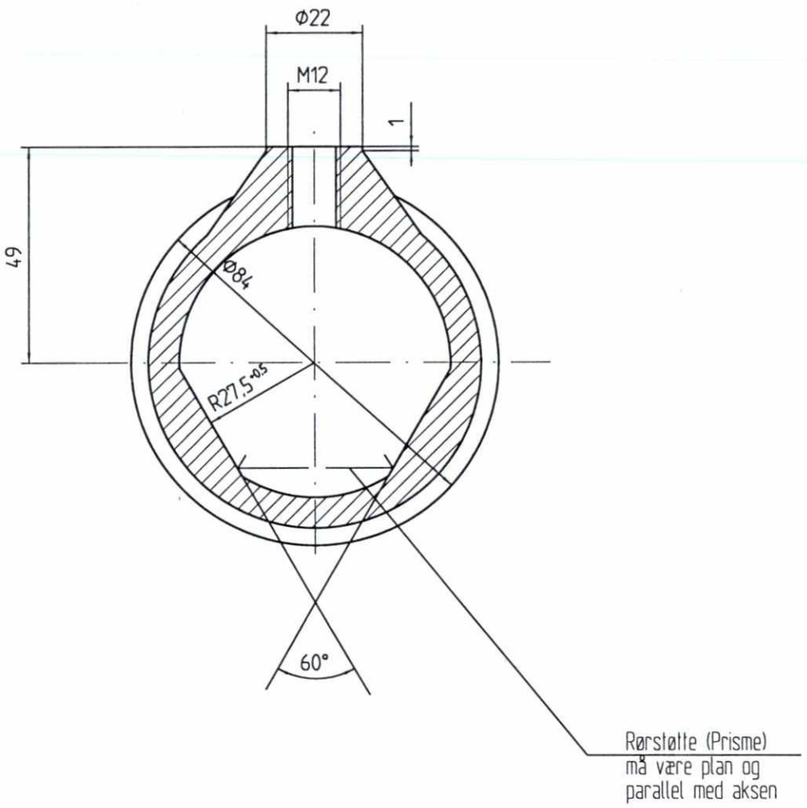

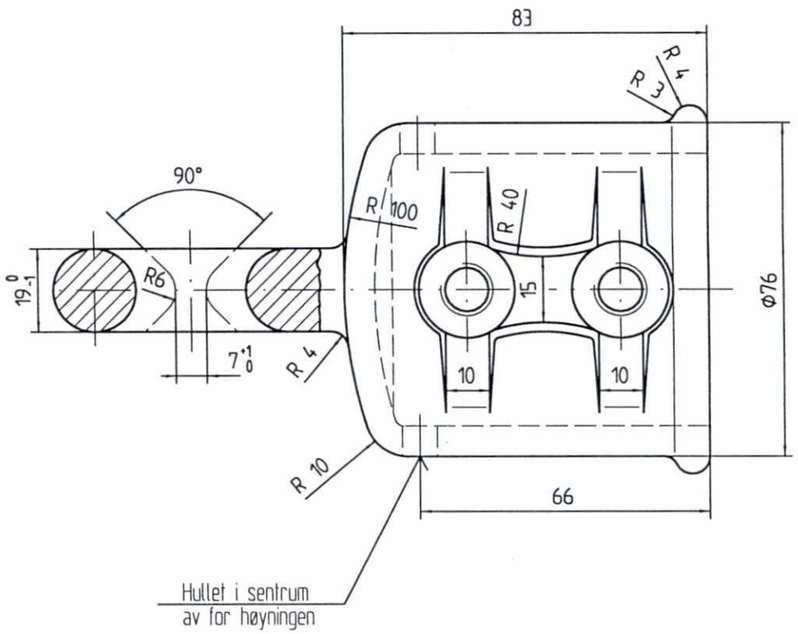

SLUTTDOKUMENTASJON

Delen pusses og grader etter støping fjernes
Hvis mulig, støpes hullene
Alle radier uten angivelse R = 2mm

Støpetoleranse: GTA 16/5 DIN 1688
Materiale: G-AlSi7Mg wa

F02	16.02.98	Som bygget	Gr.	Kr.	AM
B01	110196	For akseptering	AME	Kr.	Cal.
Rev.	Dato	Endring - erstatning	Tegn.	Saksb.	Sign.

NSB Gardermobanen A/S

ABB Kraft AS - kontrakt K-1839

Dato	18.09.95	
Saksb.	AME	
DA	Kr.	
OA	Cal.	
DAK nr.		
Hor. M. / Vert. M.	1 : 1	
Ark. bet.		
Erstatn. for		
Områdekode		

Kontraktsnr. K-1839	Leverandør ADtranz
Avstand Oslo S	Leverandør Tegn. nr. GVT 3 516 818
Parsell	
Område	
Tekst - beskrivelse	Endemuffe med krok for rør Ø55
GMB Tegn. nr.	E000-M-TD-74-0967
NSB Tegn. nr.	
Rev.	F02

Fuer dieses Dokument und den darin dargestellten Gegenstand behalten wir uns alle Rechte vor. Vervielfaeltigung, Bekanntgabe an Dritte oder Verwertung seines Inhalts sind ohne unsere ausdrueckliche Zustimmung verboten.

Allgemeintoleranzen
fuer Form und Lage

0 50 100