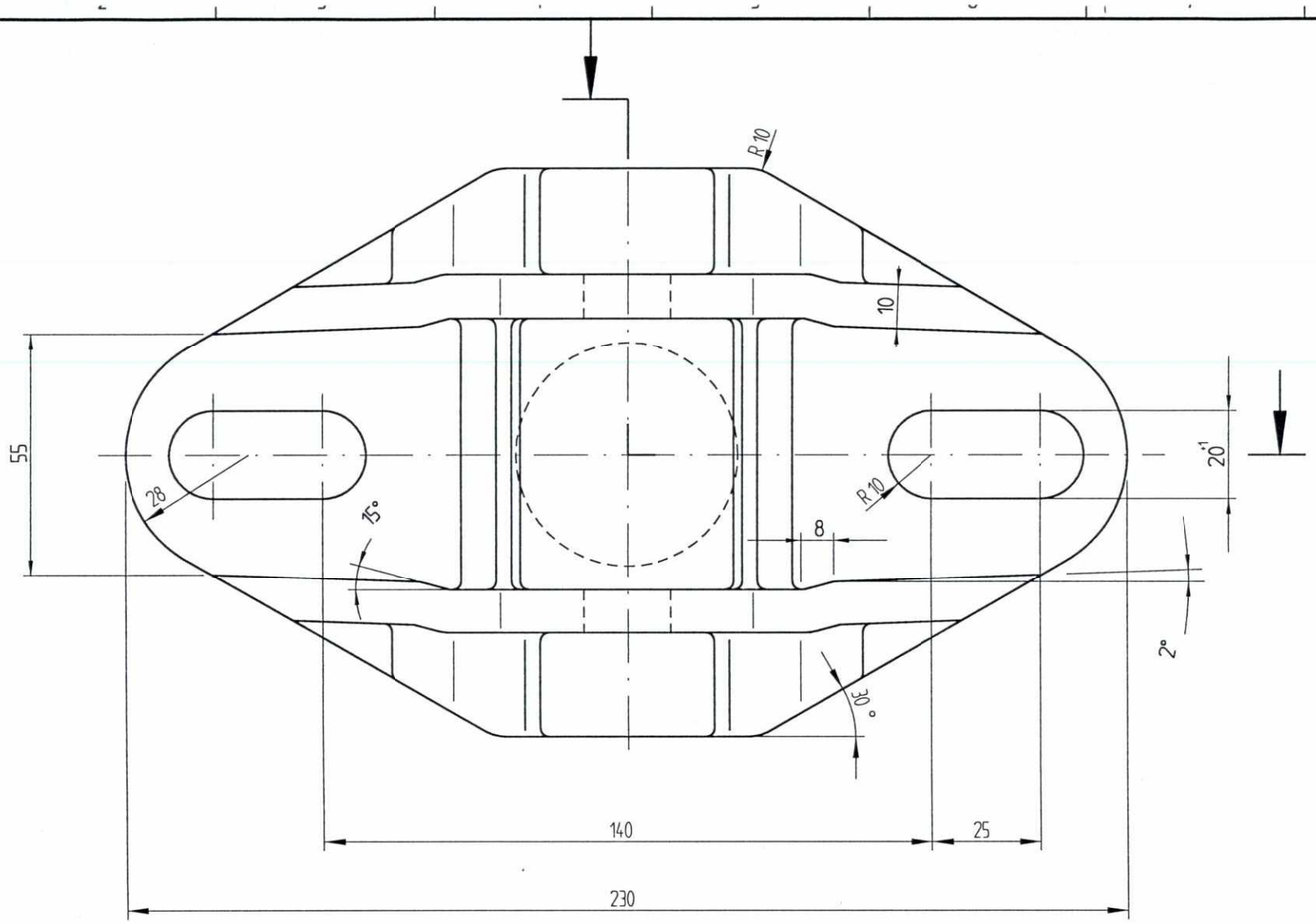

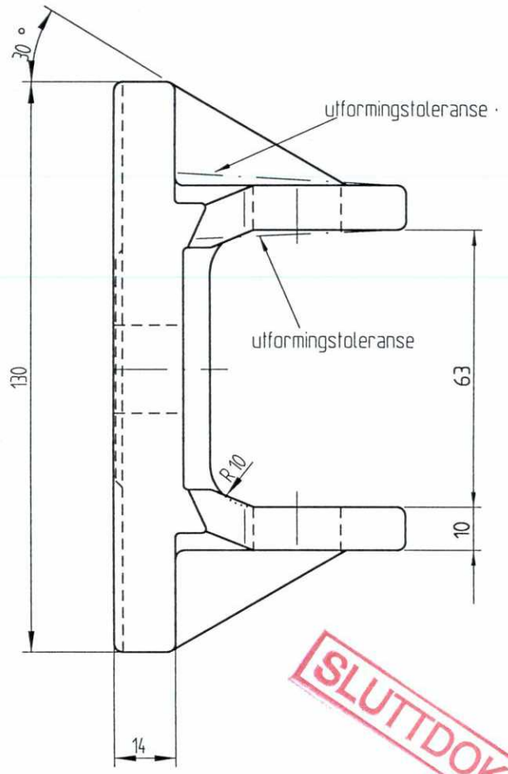

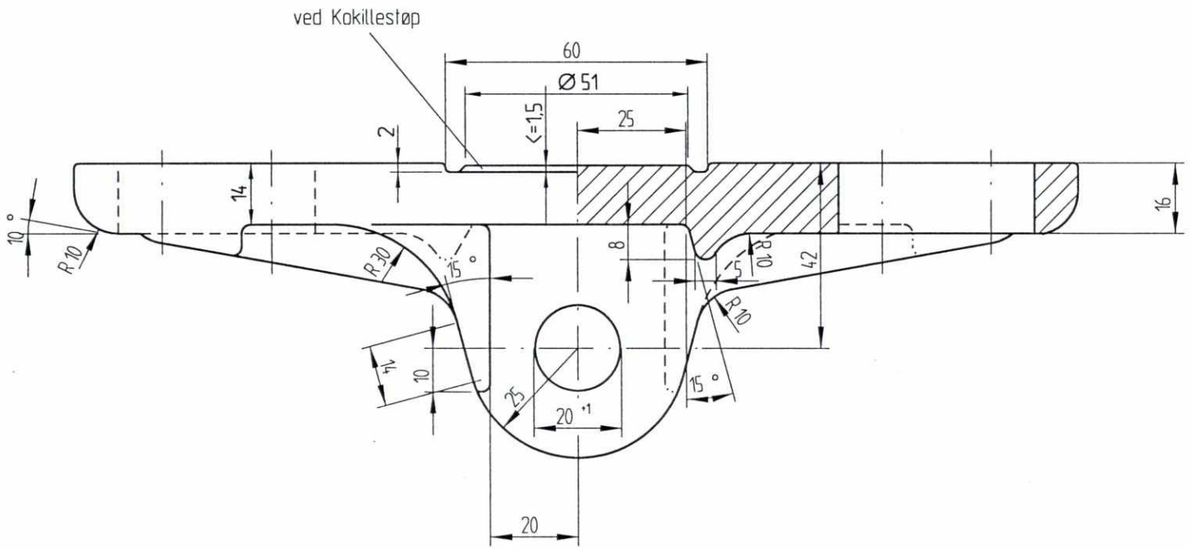

Delen pusses og grader etter støping fjernes.
Hullene støpes om mulig.
Tilstøtende komponenter tilpasses.

Alle ubenevnte radier er R = 2mm

Stemple inn firmanavn

Materiale: G-Al Si 7 Mg wa
Støpetoleranse DIN 1688 GTA 15/5

SLUTTDOKUMENTASJON

Rev.	Dato	Endring - erstatning	Tegn.	Saksb.	Sign.
F02	13.02.98	Som byggel	Gr	Kr	AM
B01	11.01.96	For akseptering	Hrh	Kr	Cal

NSB Gardermobanen A/S

ABB Kraft AS - kontrakt K-1839

Kontraktsnr. K-1839	Leverandør ADtranz
Avstand Oslo S	Leverandør Tegn. nr. 2-05.98.35
Parsell	
Område	
Tekst - beskrivelse: Utliggerkonsoll	
GMB Tegn. nr. E000-M-TD-74-0920	
NSB Tegn. nr.	

Dato	4.9.95
Saksb.	Hrh
DA	Kr
DA	Cal
DAK nr.	
Hor. M. / Vert. M.	
Ark. bet.	
Erstatn. for	
Områdekode	
Rev.	F02
Rev.	

Fuer dieses Dokument und den darin dargestellten Gegenstand behalten wir uns alle Rechte vor. Vervielfaeltigung, Bekanntgabe an Dritte oder Verwertung seines Inhalts sind ohne unsere ausdrueckliche Zustimmung verboten.

Allgemeintoleranzen fuer Form und Lage

0 50 100