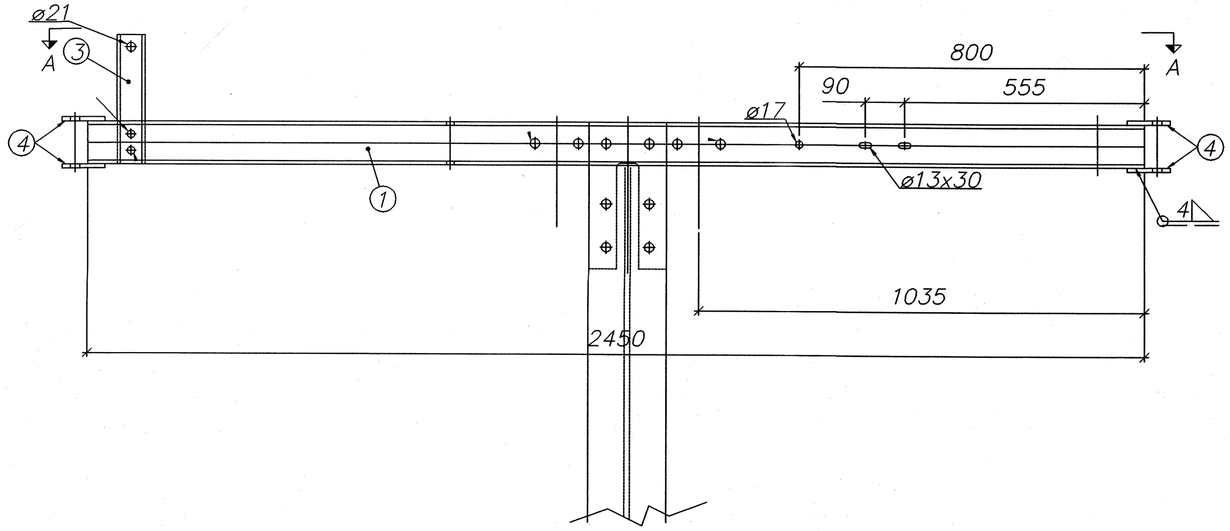

Type Enkelmast. (GVT 2 518 584)

Sett forfra

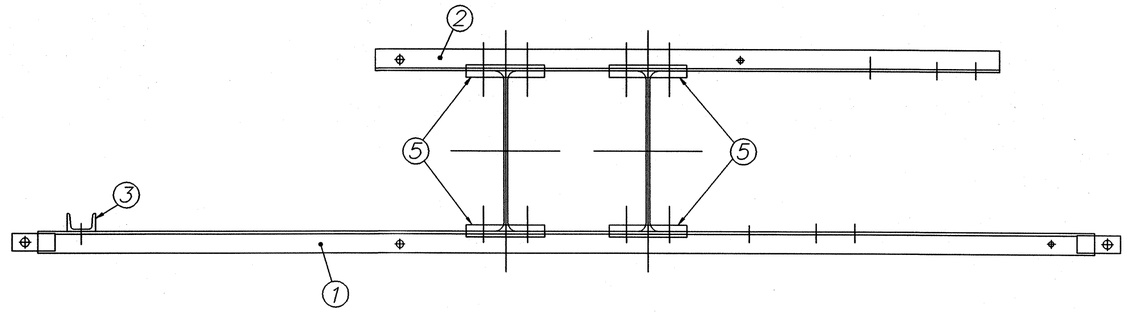

Type Dobbelmast (GVT2 518 585)

Sett ovenfra

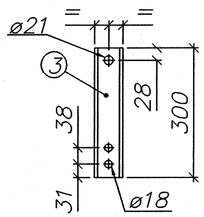

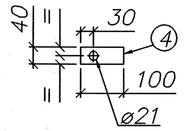

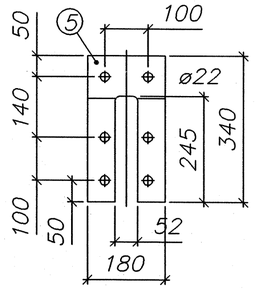

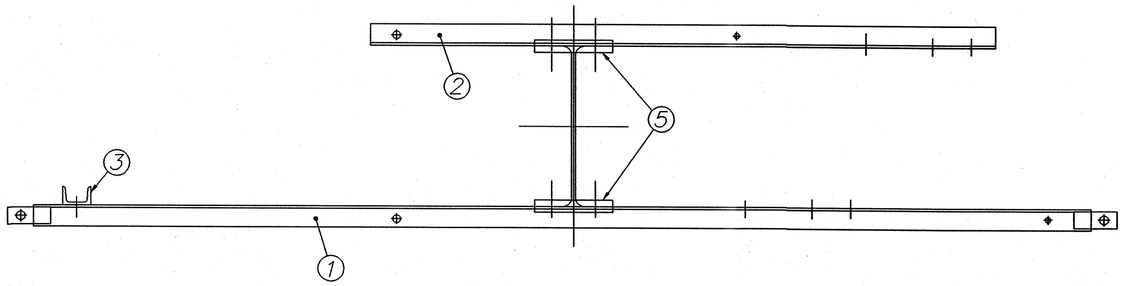

Type Enkelmast. (GVT 2 518 584)

Sett ovenfra

Type Dobbelmast.				
P5	PL.15x180x340	4	St37-2	
P4	PL.10x100x40	4	St37-2	
P3	UNP65, L=300	1	St37-2	
P2	UNP100, L=1450	1	St37-2	
P1	UNP100, L=2450	1	St37-2	
Type Enkelmast.				
P5	PL.15x180x340	2	St37-2	
P4	PL.10x100x40	4	St37-2	
P3	UNP65, L=300	1	St37-2	
P2	UNP100, L=1450	1	St37-2	
P1	UNP100, L=2450	1	St37-2	
Pos. nr.	Navn, type, dimensjon	Antall	Materiale	Anm.

Rev.	Dato	Endring - erstatning	Tegn.	Saksb.	Sign.
F01	25.05.98	Som bygget	JSM	JSM	JSM

NSB Gardermobanen A/S

ABB Energi AS - kontrakt K-1839

Kontraktsnr. NG 85645

Leverandør: Ørsta Stålindustri AS

Leverandør tegn. nr. 2-3606

Avstand Oslo S

Parsell

Område

Tekst - beskrivelse

BRYTERFESTE 1
MONTERINGSTEGNING
GARDERMOBANEN

GMB tegn. nr. E000-M-TD-74-0046

NSB tegn.nr.

Dato 25.05.98
Saksb. JSM
DA
OA
DAK nr. 0046.DWG
Hor. M. / Vert. M. 1:10
Ark. bet.
Erstatn. for
Områdekode
Rev. F01

SLUTTDOKUMENTASJON

Utført | Enhet | Kontroll | Ufg.
Prosjektbasisdok. nr. | Bl. nr. | N. bl.

Utført | Enhet | Kontroll | Ufg.
Basisdok. nr. | Bl. nr. | N. bl.

Dette dokument tilhører ABB Kraft AS og må ikke reproduseres, brukes eller betjenlgjøres til tredje person uten vår tillatelse.

ABB Kraft AS

ENE 1109 A