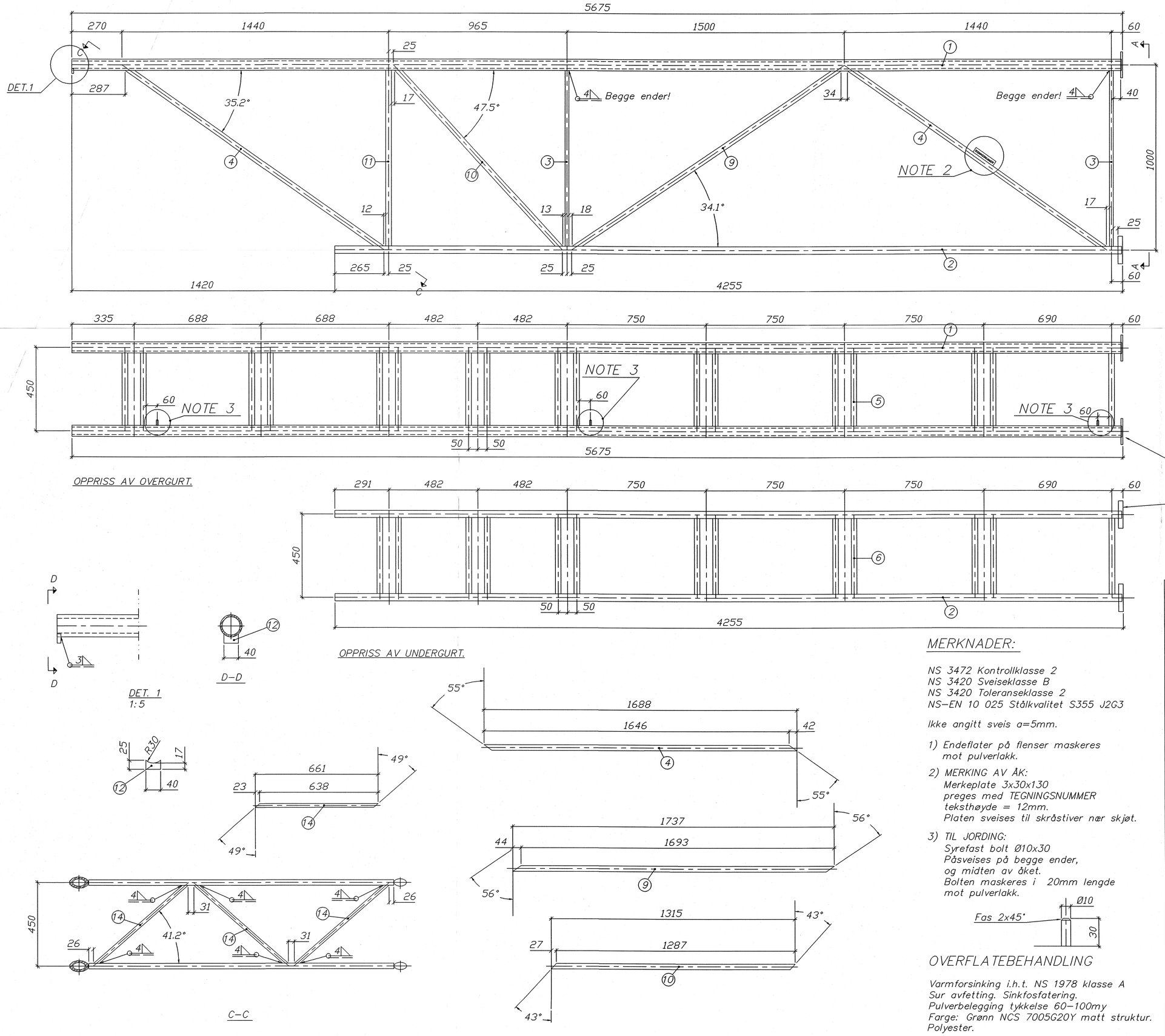

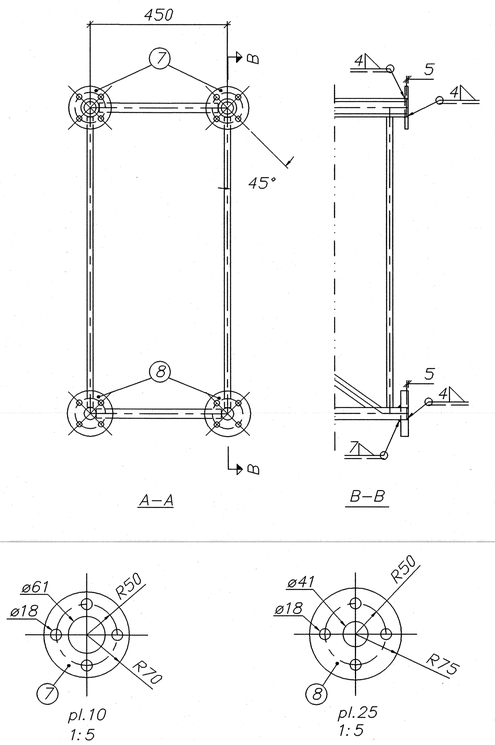

SLUTTDOKUMENTASJON

MERKNADER:

NS 3472 Kontrollklasse 2
NS 3420 Sveiseklasse B
NS 3420 Toleranseklasse 2
NS-EN 10 025 Stålkvalitet S355 J2G3

Ikke angitt sveis a=5mm.

1) Endeflater på flenser maskeres mot pulverlakk.

2) MERKING AV ÅK:
Merkeplate 3x30x130
preges med TEGNINGSNUMMER
teksthøyde = 12mm.
Platen sveises til skråstiver nær skjøt.

3) TIL JORDING:
Syrefast bolt Ø10x30
Påsveises på begge ender,
og midten av åket.
Bolten maskeres i 20mm lengde
mot pulverlakk.

OVERFLATEBEHANDLING

Varmforsinking i.h.t. NS 1978 klasse A
Sur avfetting. Sinkfosfatering.
Pulverbelegging tykkelse 60-100my
Farge: Grønn NCS 7005G20Y matt struktur.
Polyester.

Pos. nr.	Navn, type, dimensjon	Antall	Materiale	Anm.
14	ø20 : L=661	3	S355 J2G3	
12	pl.10x40x25	2	S355 J2G3	
11	ø30 : L=948	2	S355 J2G3	
10	ø30 : L=1315	2	S355 J2G3	
9	ø30 : L=1737	2	S355 J2G3	
8	pl.25 x ø150	2	S355 J2G3	
7	pl.10 x ø140	2	S355 J2G3	
6	ø30 : L=408	13	S355 J2G3	
5	ø30 : L=388	17	S355 J2G3	
4	ø30 : L=1688	4	S355 J2G3	
3	ø20 : L=948	4	S355 J2G3	
2	ø40 : L=4250	2	S355 J2G3	
1	ø60,3x10 : L=5670	2	S355 J2G3	

Rev.	Dato	Endring - erstatning	Tegn.	Saksb.	Sign.
F01	21.05.98	Som bygget	JSM	JSM	JSM

NSB Gardermobanen A/S

ABB Energi AS - kontrakt K-1839

Kontraktsnr.	NG 85645
Leverandør:	Ørsta Stålindustri AS
Avstand Oslo S	
Leverandør tegn. nr.	1834-44
Parsell	
Område	
Tekst - beskrivelse	ÅK (fra 23 m t.o.m. 36 m) 6 m Endeseksjon
GMB tegn. nr.	E000-M-TD-74-0021
NSB tegn.nr.	
Dato	21.05.98
Saksb.	JSM
DA	
DAK nr.	0021.DWG
Hor. M. / Vert. M.	1:10
Ark. bet.	
Erstatn. for	
Områdekode	
Rev.	F01
Rev.	