EH-008194-000
DRAMMENBANEN

EH-008248-000
SØRLANDSBANEN

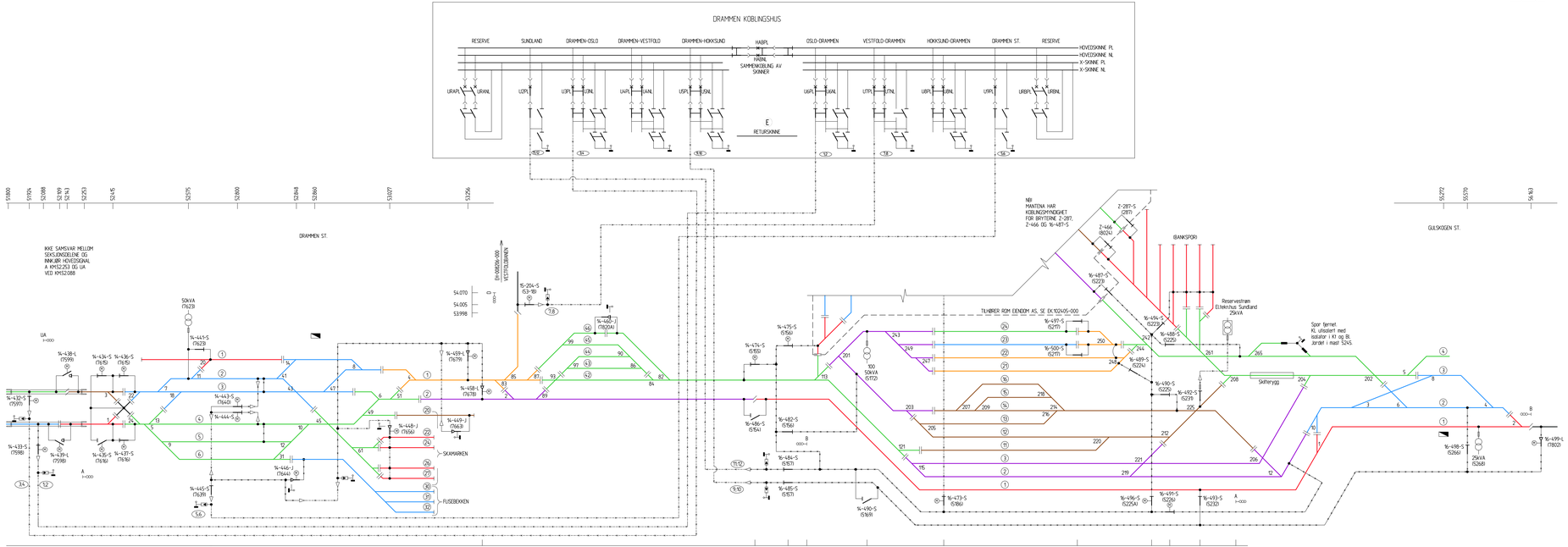

002	Drammen koblinghus ombygget. Markvander fjernet	11.04.2020	ROTJUS	
001	Skillebryter for sammenkobling av matefeidninger fra koblinghus US og U1	17.03.2020	ROTJUS	STETJUS	PYGE
	Normalstilling "uhr" Monteres i KL mast 5969 km 54.191			
000	Overtatt fra FDV. Nytt hjørnegrunnnr. Trafoyveiter oppdatert	23.05.2019	ROTJUS	PYGE	ANNSVE
Rev.	Revisjonsmerkninger	Dato	Tegnet av	Kontrollert av	Godkjent av

DRAMMENBANEN
BANE 1420 KM 51800-56.586
DRAMMEN-GULSKOGEN

KONTAKTLEDNINGSANLEGG-KOBLINGSSKJEMA

Målestokk	Format A3K5
%	Prikkegrid 1
	Prikkegrid 2
	Prikkegrid 3
Produsert	
Prod.tegn nr	
Erstatning for	EK-000159-000
Erstattet av	
Tegningsnummer	EH-008201-000
Rev.	002

BANE NOR